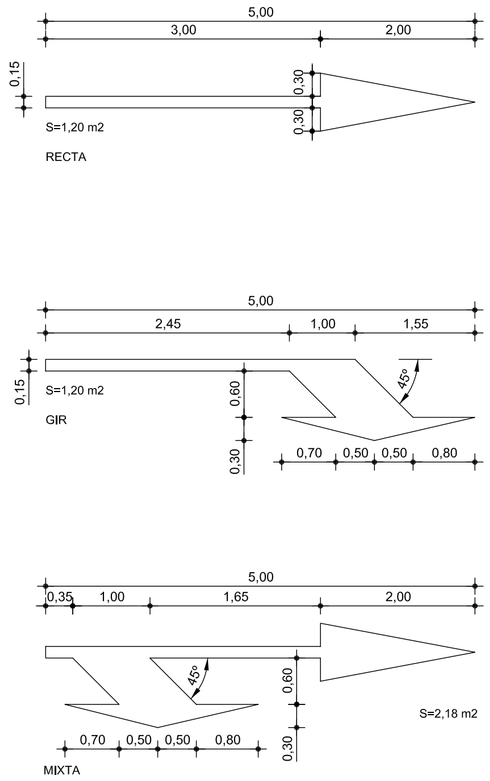

NORMA:

8.2-IC, SEGONS DIRECCIÓ GENERAL DE CARRETERES

FLETXES VIALS VM = 60 Km/h (Marca M-5.2)

SENYALITZACIÓ HORITZONTAL

Cotes en m.

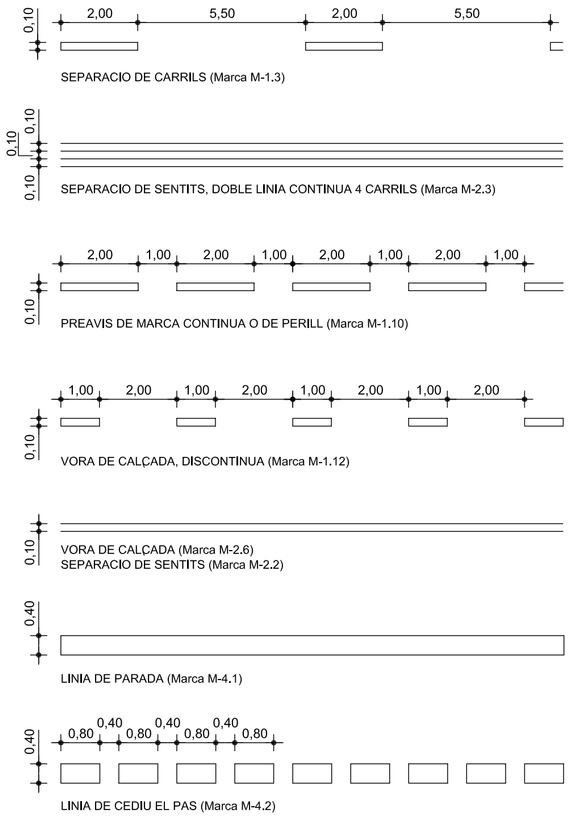

NORMA:

8.2-IC, SEGONS DIRECCIÓ GENERAL DE CARRETERES

DETALL LÍNIES

SENYALITZACIÓ HORITZONTAL

Cotes en m.

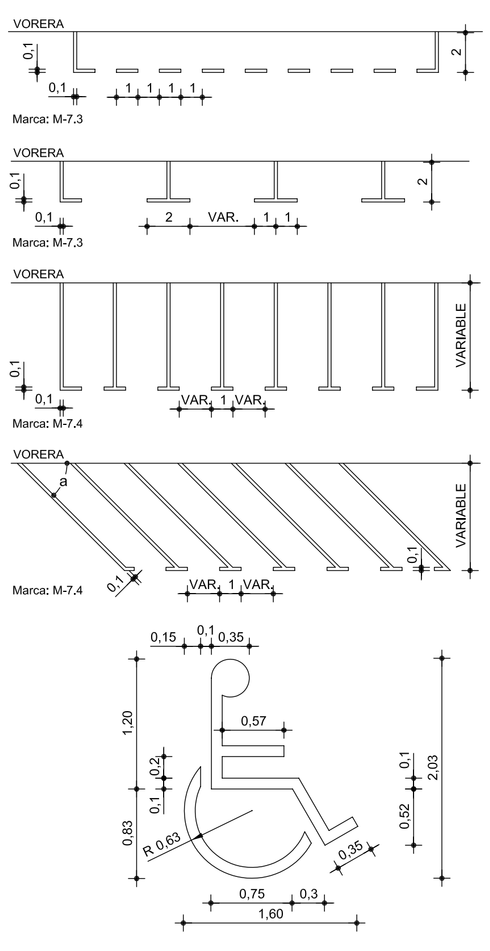

NORMA:

8.2-IC, SEGONS DIRECCIÓ GENERAL DE CARRETERES
I CODI D'ACCESSIBILITAT DE CATALUNYA

DETALLS ZONES ESTACIONAMENT I SIMBOL D'ACCESSIBILITAT

SENYALITZACIÓ HORITZONTAL

Cotes en m.

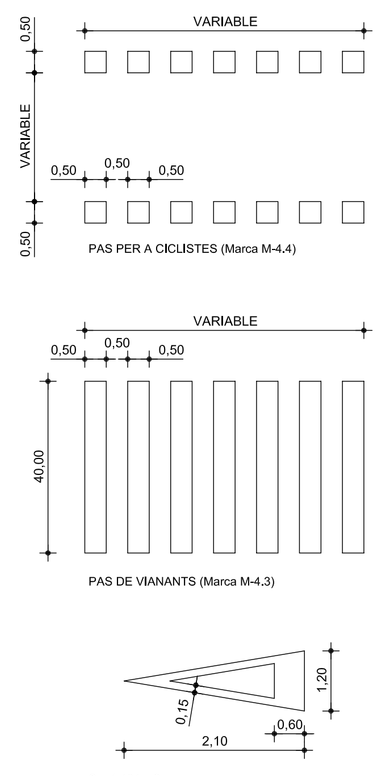

NORMA:

8.2-IC, SEGONS DIRECCIÓ GENERAL DE CARRETERES

DETALL PAS DE VIANANTS, CICLISTES I CEDIU EL PAS

SENYALITZACIÓ HORITZONTAL

Cotes en m.

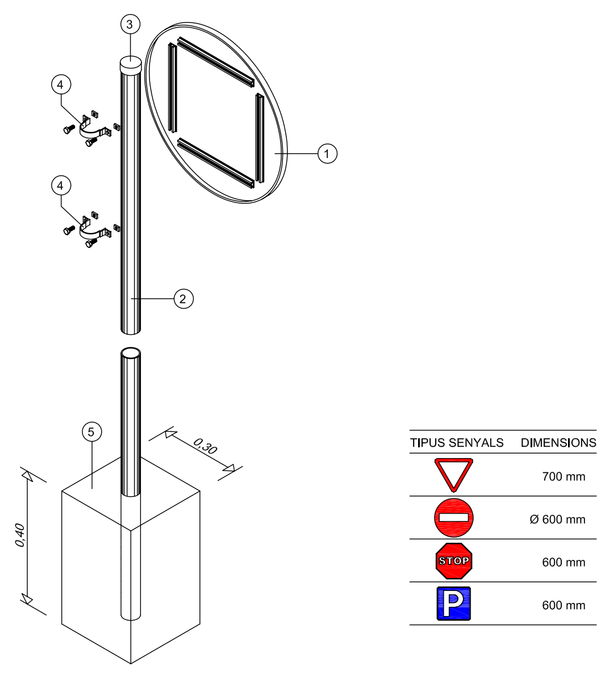

1.- Placa d'alumini reforçada amb doble plec de seguretat i làmina reflectora
2.- Tub estriat d'alumini anoditzat de 60x5mm i color natural. Longitud del suport : 1 senyal = 3m / 2 senyals = 3,5m
3.- Tap de plàstic
4.- Brida d'alumini tipus "Omega"
5.- Formigó 150 Kg/m3, amb una proporció en volum de 1:4:8

DETALL SENYAL DE TRÀNSIT

SENYALITZACIÓ VERTICAL

Cotes en m.

Plànol DETALLS CONSTRUCTIUS SENYALITZACIONS

DATA	MODIFICAT

Visat

Signatures

–TEXT REFOS–	Promotor	Plànol	Dibuixat	Data	Escala	Arquitecte redactor	Full
OBRES D'URBANITZACIÓ PLA PARCIAL TEMPLE SUD TORTOSA	JUNTA DE COMPENSACIÓ TEMPLE SUD	VIALITAT DETALLS CONSTRUCTIUS SENYALITZACIONS	JFF	FEBRER-2010	---	F. Xavier Martí i Ferré COL.LEGIAT NÚM. 4.822-4	1 de 1
			Expedient 1629-26/98	Emplaçament Pla parcial Temple Sud - Tortosa			Núm. 8.1