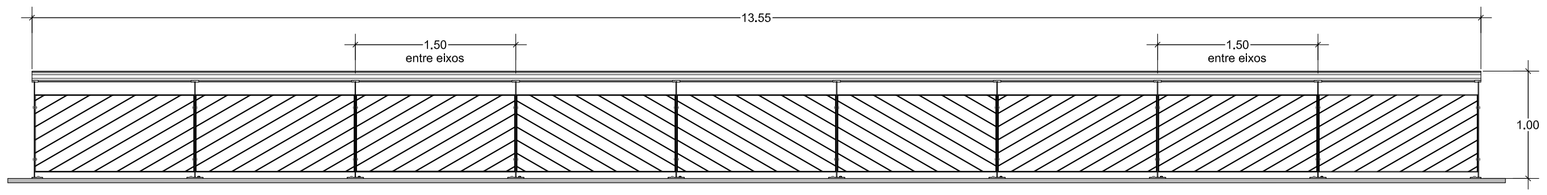

CONJUNT TRAM DE BARANA

Escala 1:40

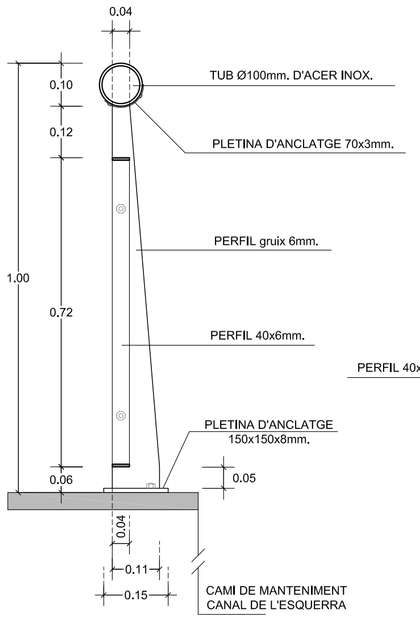

TALL TRANSVERSAL

Escala 1:10

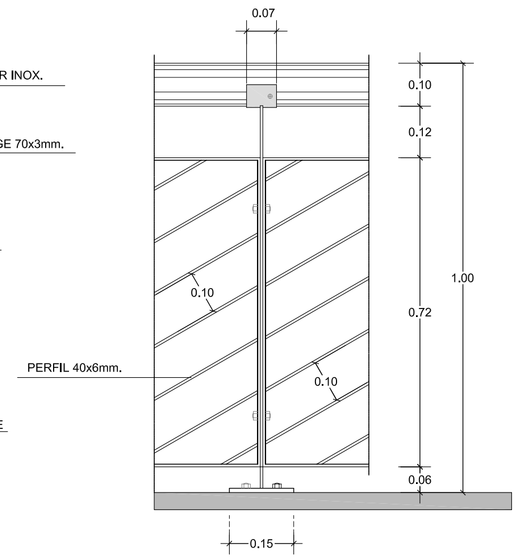

DETALL ALÇAT CANAL

Escala 1:10

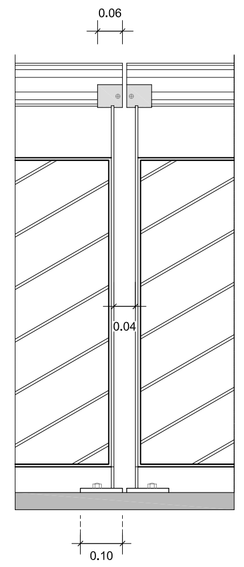

DETALL JUNTA ENTRE 2 TRAMS

Escala 1:10

IMATGES BARANA EXISTENT

BARANA CANAL

MOBILIARI URBÀ

Cotes en m.

ESPECIFICACIONS:

-alumini extrusionat
-superfície estriada per a evitar l'enganxat d'adhesius
-difusor de policarbonat transparent
-reflectors anti contaminació lumínica

DETALL D'ANCORATGE.

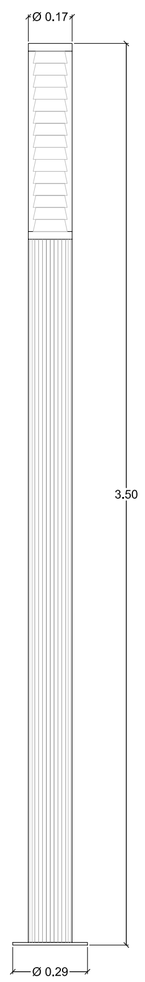

Columna Marca LEDS-C4, serie TEMIS, alçada 3'50 m. Lluminària 4*55W. Fluorència de baix consum

COLUMNA ZONA VERDA

MOBILIARI URBÀ

Cotes en m.

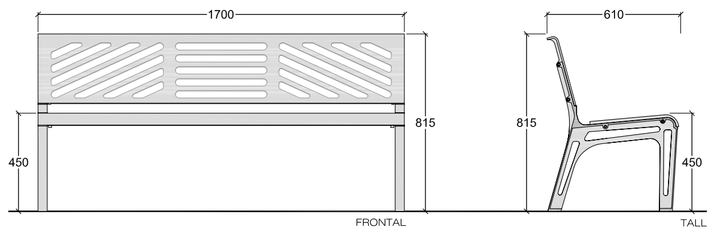

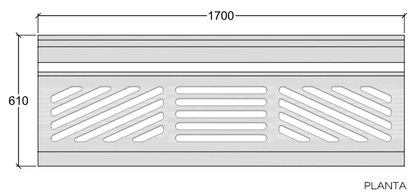

BANC MARCA Fundició Dúctil Benito - MODEL ESSEN

CARACTERISTIQUES

MATERIAL: Fosa dúctil.
ACABAT: Amb tractament anti-corrosió "FERRUS fdb", acabat color gris forja.
COLOCACIÓ: Cargols de fixació al terra M10 .

BANC

MOBILIARI URBÀ

cotes en mm.

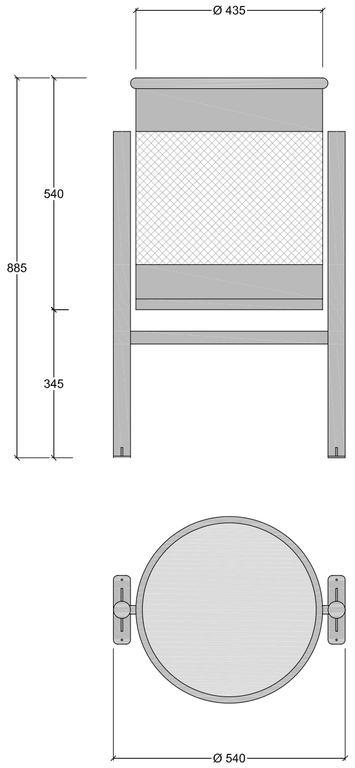

PAPERERA MARCA Fundició Dúctil Benito - MODEL CIRCULAR GRANDE

CARACTERISTIQUES

MATERIAL: Cubeta abatible de planxa d'acer amb forats de Ø 5 mm. Estructura de tub de Ø40 mm., amb base d'anclatge i pletines rectangulars amb dos forats de Ø 15 mm per fixació a terra.

ACABATS: Zincat electrolític per inmersió, aplicant posterior imprimació i esmalt al forn. RAL 7011 color gris.

COL.LOCACIÓ: Mitjançant quatre perns d'expansió de M8.

PAPERERA

MOBILIARI URBÀ

cotes en mm.

Plànol: DETALLS CONSTRUCTIUS MOBILIARI URBÀ

DATA	MODIFICAT
15/01/10	Model Papereres Urbanització(Trabucable Ø40)

Visat

Signatures

--TEXT REFOS--	Promotor	Plànol	Dibuixat	Data	Escala	Arquitecte redactor	Full
OBRES D'URBANITZACIÓ PLA PARCIAL TEMPLE SUD TORTOSA	JUNTA DE COMPENSACIÓ TEMPLE SUD	DETALLS CONSTRUCTIUS MOBILIARI URBÀ	JFF	FEBRER-2010	--- / 1:10	F. Xavier Martí i Ferré COL.LEGIAT NÚM. 4.822-4	2 de 2
			Expedient 1629-26/98	Emplaçament Pla parcial Temple Sud - Tortosa			Núm. 7.6

VIALITAT