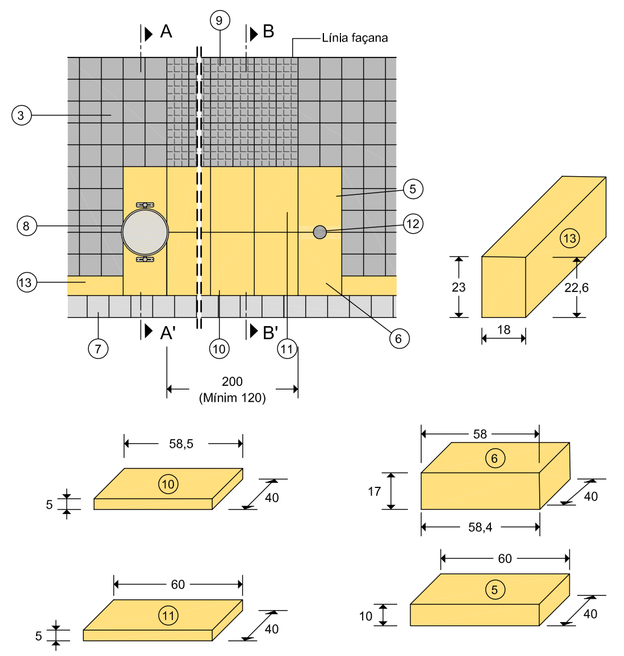

3.- Panot gris 9 pastilles, classe 1ª, 20x20x4 cm
5.- Peça de granet, de 60x40x10 cm, buixardada
6.- Peça de granet, de 58,4x40x17 cm, buixardada
7.- Rigola de rajol hidràulic de color blanc, de 20x20x8 cm
8.- Paperera trabucable de xapa perforada, Ø 43 x 88 cm, Marca Fundició dúctil Benito, model CIRCULAR GRANDE.
9.- Panot gris 9 pastilles, estriat, de 20x20x4 cm
10.- Paviment de granet, de 58,5x40x5 cm, buixardat
11.- Paviment de granet, de 60x40x5 cm, buixardat
12.- Piló foneria de Ø 10x100 cm
13.- Vorada de granet, de 18x23 cm, buixardada

DETALL GUAL PAS VIANANTS 1
PAVIMENTS

Cotes en cm.

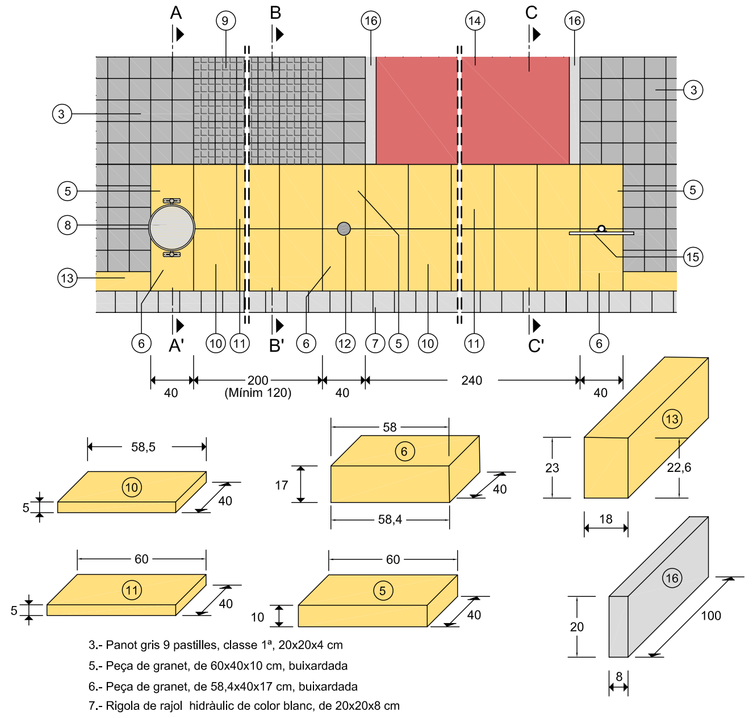

3.- Panot gris 9 pastilles, classe 1ª, 20x20x4 cm
5.- Peça de granet, de 60x40x10 cm, buixardada
6.- Peça de granet, de 58,4x40x17 cm, buixardada
7.- Rigola de rajol hidràulic de color blanc, de 20x20x8 cm
8.- Paperera trabucable de xapa perforada, Ø 43 x 88 cm, Marca Fundició dúctil Benito, model CIRCULAR GRANDE.
9.- Panot gris 9 pastilles, estriat, de 20x20x4 cm
10.- Paviment de granet, de 58,5x40x5 cm, buixardat
11.- Paviment de granet, de 60x40x5 cm, buixardat
12.- Piló foneria de Ø 10x100 cm
13.- Vorada de granet, de 18x23 cm, buixardada
14.- Paviment de mescla bituminosa en calent tipus S-12. Gruix = 6 cm
+ colorant + reg d'emprimació
15.- Senyal de transit vertical per a senyalització del carril bici
16.- Vorada peces formigó, de 8x20x100 cm, limit carril bici

CONJUNT GUALS PAS CARRIL BICI I VIANANTS 1
PAVIMENTS

Cotes en cm.

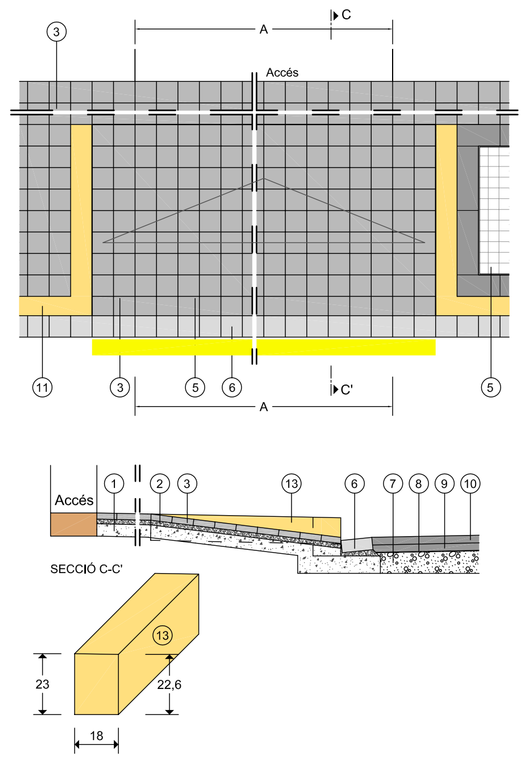

1.- Base formigó HM-20/B/20/I
2.- Llit de sorra ciment, Gruix: 4 cm
3.- Panot gris 9 pastilles, 20x20x4 cm
5.- Escossell amb rellisga galvanitzada 120x120x3 cm,
6.- Rigola de rajol hidràulic de color blanc, de 20x20x8 cm
7.- Base tot-u natural compactat al P.M, 98 %, Gruix mínim; 20cm,
8.- Reg d'emprimació
9.- Base mescla bituminosa en calent tipus G-20, Gruix: 7 cm
10.-Paviment de mescla bituminosa en calent tipus S-12, Gruix: 5 cm
13.- Vorada de granet, de 18x23 cm, buixardada

GUAL PER A VEHICLES
PAVIMENTS

Cotes en cm.

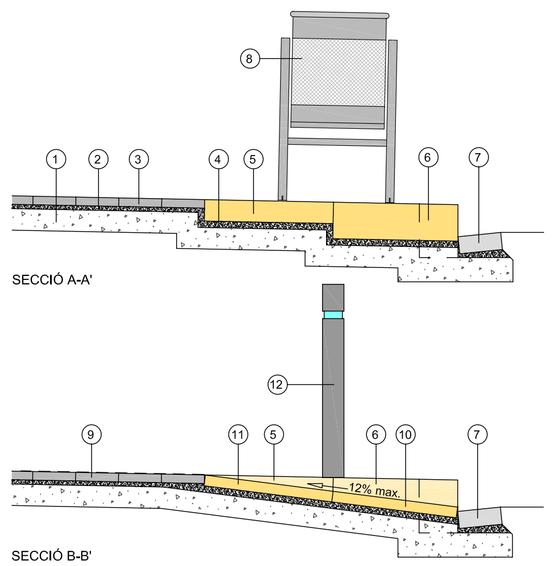

1.- Base formigó HM-20/B/20/I.
2.- Llit de sorra ciment. Gruix: 4 cm.
3.- Panot gris 9 pastilles, classe 1ª, 20x20x4 cm,
4.- Morter de ciment mòl 1:2:10,
5.- Peça de granet, de 60x40x10 cm, buixardada.
6.- Peça de granet, de 58,4x40x17 cm, buixardada.
7.- Rigola de rajol hidràulic de color blanc, de 20x20x8 cm.
8.- Paperera trabucable de xapa perforada, Ø 0,43x 0,88 m, Marca Fundició dúctil Benito, model CIRCULAR GRANDE.
9.- Panot gris 9 pastilles, estriat, de 20x20x4 cm,
10.- Paviment de granet, de 58,5x40x5 cm, buixardada.
11.- Paviment de granet, de 60x40x5 cm, buixardada.
12.- Pilona foneria de Ø 9,5x100 cm, Model Hospitalet.

SECCIONS GUAL PAS VIANANTS 1
PAVIMENTS

Cotes en cm.

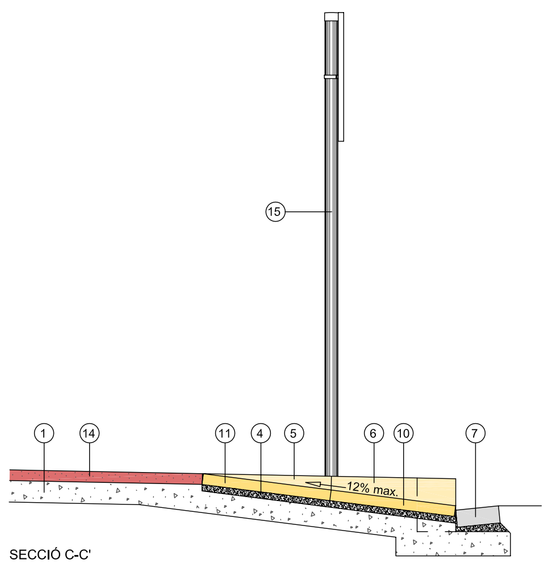

1.- Base formigó HM-20/B/20/I, Gruix: 15cm,
4.- Morter de ciment mòl 1:2:10
5.- Peça de granet, de 60x40x10 cm, buixardada
6.- Peça de granet, de 58,4x40x17 cm, buixardada
7.- Rigola de rajol hidràulic de color blanc, de 20x20x8 cm
10.- Paviment de granet, de 58,5x40x5 cm, buixardat
11.- Paviment de granet, de 60x40x5 cm, buixardat
14.- Paviment de mescla bituminosa en calent tipus S-12. Gruix = 6 cm
+ colorant + reg d'emprimació
15.- Senyal vertical de trànsit per a senyalització del carril bici

SECCIÓ GUAL PAS CARRIL BICI
PAVIMENTS

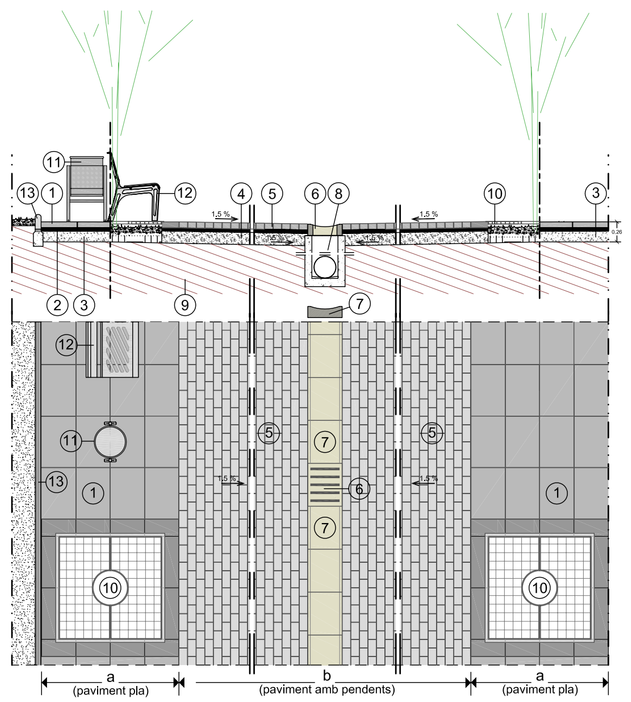

1.- Paviment peces de formigó, de 40x60x8 cm,
2.- Llit de sorra ciment, Gruix: 4cm,
3.- Base formigó HM-20/B/20/I,
4.- Capa base "tot-u" artificial, Gruix: 14cm,
5.- Paviment de llambordes de formigó prefabricat, de forma
rectangular, 10x20x8cm., sobre llit de sorra de 4 cm,
6.- Peça paviment de formigó amb obertures per a absorció d'aigües pluvials,
formació reixa embornal 13hx40x50x10h cm,
7.- Peça paviment de formigó per a recollida aigües pluvials,
formació canal paviment 13hx40x50x10h cm,
8.- Embornal sifònic prefabricat,
9.- Terreny natural,
10.- Escossell format amb rellisga galvanitzada 120x120x3 cm, perfil metàl.lic "L" 35x35x5 mm
i peces de formigó de 40x20x8 cm perimetrals
11.- Paperera trabucable de xapa perforada, Ø 43x 88 cm, (Marca Fundició dúctil Benito, model CIRCULAR GRANDE.)
12.- Banc Fosa dúctil 170x81x45 cm (Marca Fundició Dúctil Benito - MODEL ESSEN)
13.- Vorada prefabricada de formigó, cantell arredonit (tipus jardí), de 100x8x20 cm sobre base de formigó.

PRIORITAT AL VIANANT
ZONA PEATONAL - ZONA VERDA
PAVIMENTS

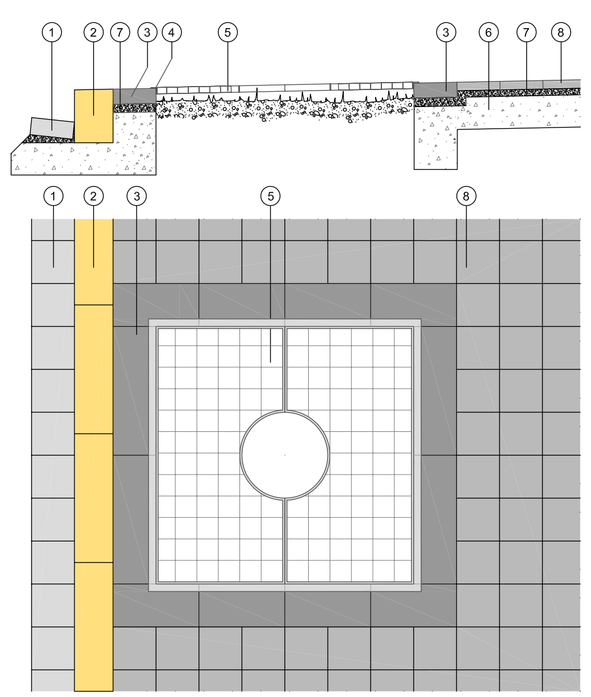

1.- Rigola de rajol hidràulic de color blanc, de 20x20x8 cm
2.- Vorada de granet, de 18x23 cm, buixardada
3.- Peça formigó, de 40x20x8 cm
4.- Perfil metàl.lic "L" 35x35x5 mm
5.- Escossell amb rellisga galvanitzada 120x120x3 cm
6.-Base de formigó HM-20/B/20/I
7.- Llit de sorra ciment, Gruix: 4 cm
8.- Panot gris 9 pastilles, classe 1ª, 20x20x4 cm

DETALL ESCOSSELL
PAVIMENTS

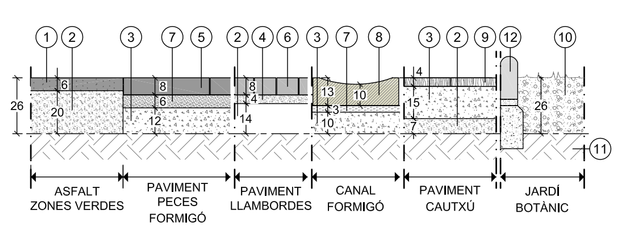

1.- Paviment de mescla bituminosa en calent tipus S-12. Gruix = 6 cm
+ reg d'emprimació
2.- Capa base "tot-u" artificial,
3.- Base formigó HM-20/B/20/I,
4.- Sorra,
5.- Paviment peces de formigó, de 40x60x8 cm
6.- Paviment de llambordes de formigó prefabricat de forma
rectangular de 10x20x8 cm,
7.- Morter,
8.- Peça paviment de formigó per a recollida aigües pluvials,
formació canal paviment 13hx40x50x10h cm
9.- Paviment de llosetes de cautxú reciclat, gruix: 4 cm (jocs infantils)
10.- Terra calcàrea plantació matolls (zones verdes)
11.- Esplanada compactada amb terres seleccionades
12.- Vorada prefabricada de formigó, cantell arredonit (tipus jardí), de 100x8x20 cm sobre base de formigó.

DETALL TIPUS PAVIMENTS 1 (ZONES VERDES)
PAVIMENTS

Cotes en cm.

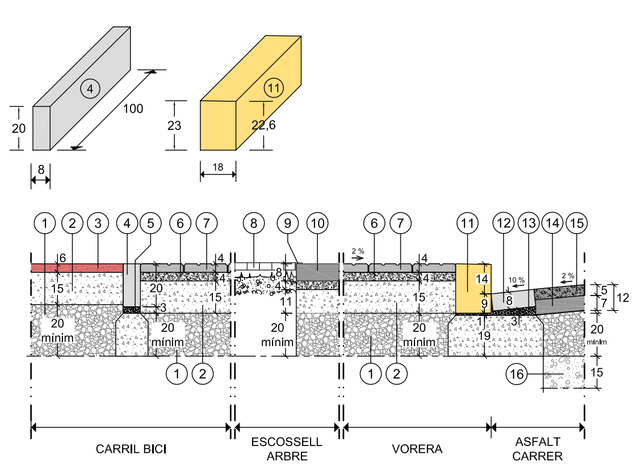

1.- Capa base "tot-u" artificial, Gruix mínim: 20 cm
2.- Base formigó HM-20/B/20/I, Gruix :15 cm
3.- Paviment de mescla bituminosa en calent tipus S-12. Gruix = 6 cm
+ colorant + reg d'emprimació, (carril bici)
4.- Vorada peces formigó, de 8x20x100 cm, limit carril bici
5.- Morter, Gruix: 3 cm (sota peces formigó)
6.- Sorra ciment, Gruix: 4 cm
7.- Panot gris 9 pastilles, classe 1ª, 20x20x4 cm
8.- Escossell amb rellisga galvanitzada 120x120x3 cm
9.- Perfil metàl.lic "L" 35x35x5 mm
10.- Peça formigó, de 40x20x8 cm
11.- Vorada de granet, de 18x23 cm, buixardada
12.- Rigola de rajol hidràulic de color blanc, de 20x20x8 cm
13.- Morter 1:8, Gruix: 3 cm (sota rigola)
14.- Base mescla bituminosa en calent tipus G-20. Gruix: 7 cm + reg d'emprimació
15.- Paviment de mescla bituminosa en calent tipus S-12. Gruix: 5 cm
16.- Capa base "tot-u" natural. Gruix: 15 cm

DETALL TIPUS PAVIMENTS 2 (CARRERS)
PAVIMENTS

Cotes en cm.

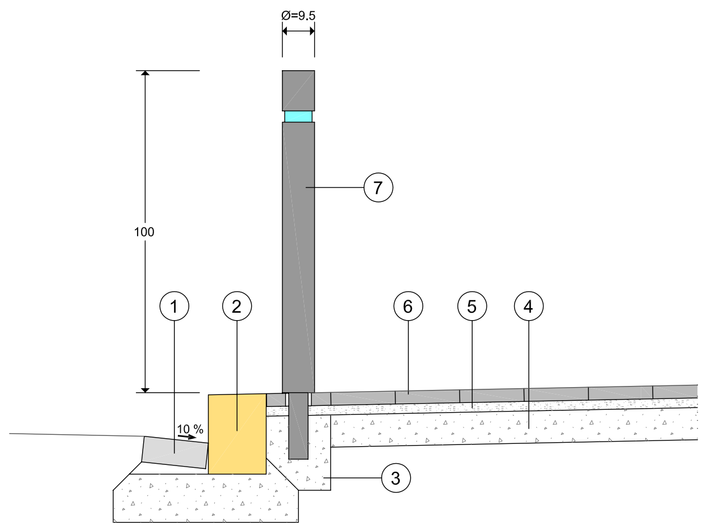

1.- Rigola de rajol hidràulic de color blanc, de 20x20x8 cm.
2.- Vorada de granet, de 18x23 cm buixardat,
3.- Formigó HM-20/b/20/I,
4.- Base de formigó HM-20/b/20/I, Gruix: 15cm.
5.- Llit de sorra ciment. Gruix: 4cm.
6.- Panot gris 9 pastilles, classe 1ª, 20x20x4 cm.
7.- Pilona cilíndrica de ferro, Ø9,5 cm i h: 100 cm, pintat color negre antioxid i banda reflectant
d'acer inox, Fundició Dúctil Benito - Model Hospitalet inox.

DETALL PILÓ DE FONERIA
EQUIPAMENT FIX

Cotes en cm.

Plànol DETALLS CONSTRUCTIUS PAVIMENTACIÓ I EQUIP. FIX

DATA	MODIFICAT
15/01/10	Vorada perimetral de jardí zones V1+V2+V3
15/01/10	Model Papereres Urbanització(Trabucable Ø40)

Visat

Signatures

–TEXT REFOS– OBRES D'URBANITZACIÓ PLA PARCIAL TEMPLE SUD TORTOSA	Promotor: JUNTA DE COMPENSACIÓ TEMPLE SUD	Plànol: DETALLS CONSTRUCTIUS PAVIMENTACIÓ I EQUIP. FIX	Dibuixat: JFF	Data: FEBRER-2010	Escala: ---
			Expedient: 1629-26/98	Emplaçament: Pla parcial Temple Sud - Tortosa	

Arquitecte redactor: F. Xavier Martí i Ferré, COL.LEGIAT NUM. 4.922-4

Full 1 de 2

Núm. 7.5