DIMENSIONS PERICÓ 70X70X100

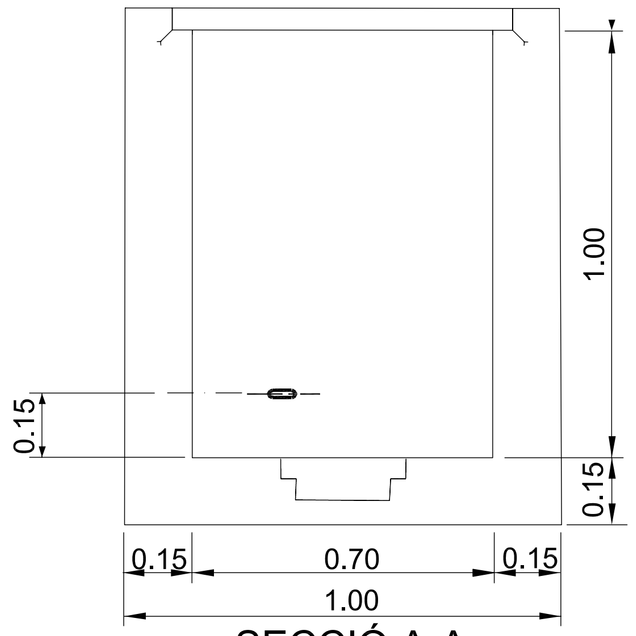

SECCIÓ A-A

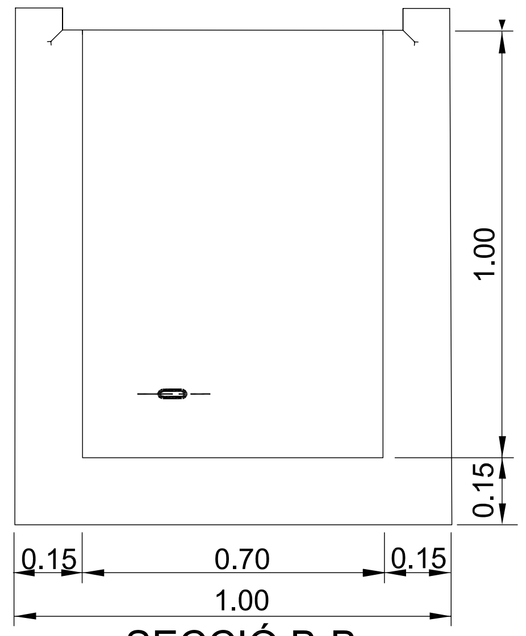

SECCIÓ B-B

DISPOSICIÓ D'ARMADURES

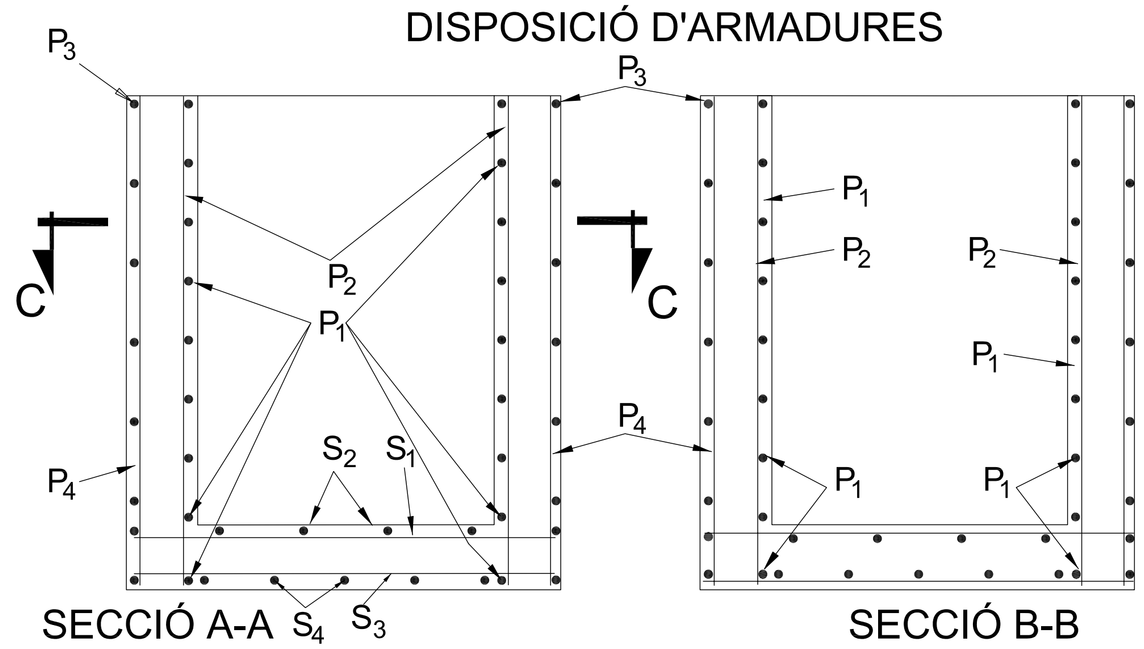

SECCIÓ A-A

SECCIÓ B-B

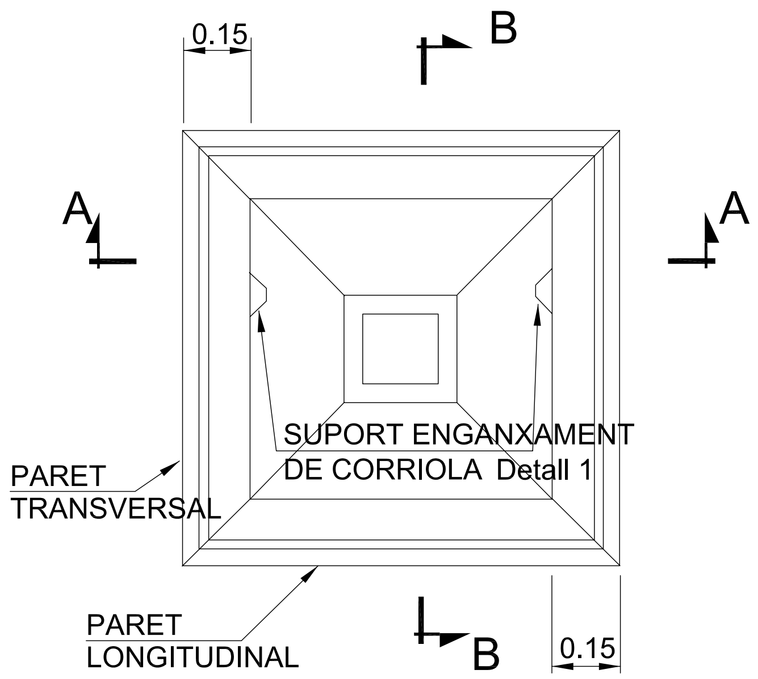

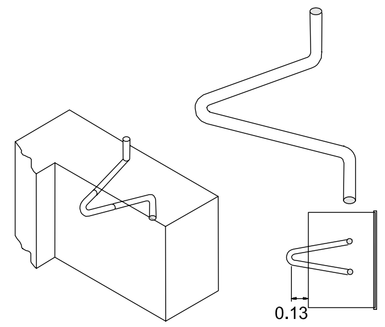

DETALL 1
SUPORT ENGANXAMENT DE CORRIOLA

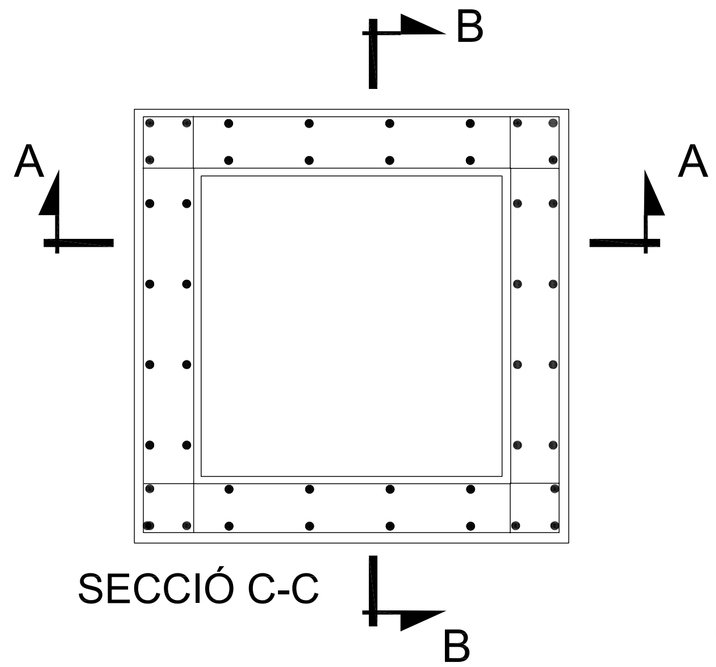

SECCIÓ C-C

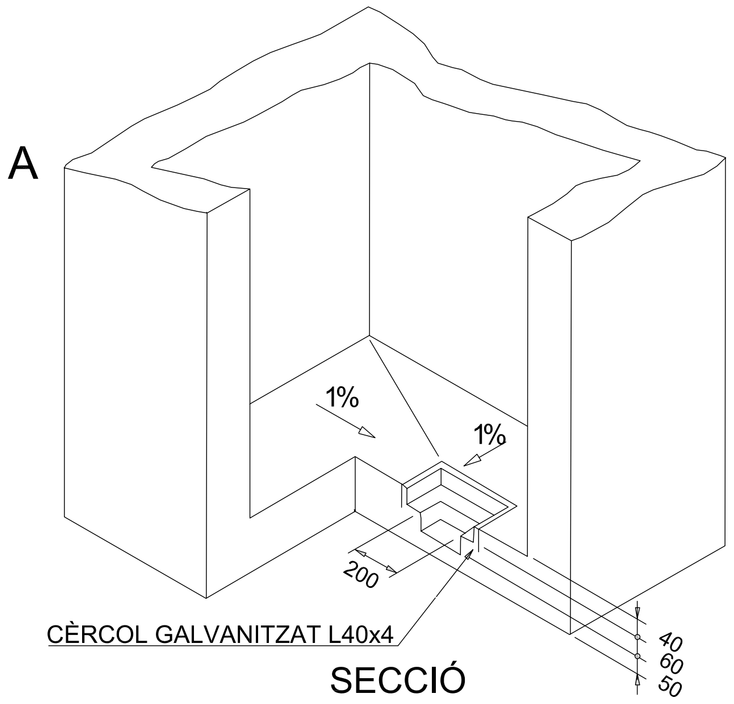

CÈRCOL GALVANITZAT L40x4

SECCIÓ
POU DE DRENATGE

TAPA DOBLE 70X70

(cotes en mm)

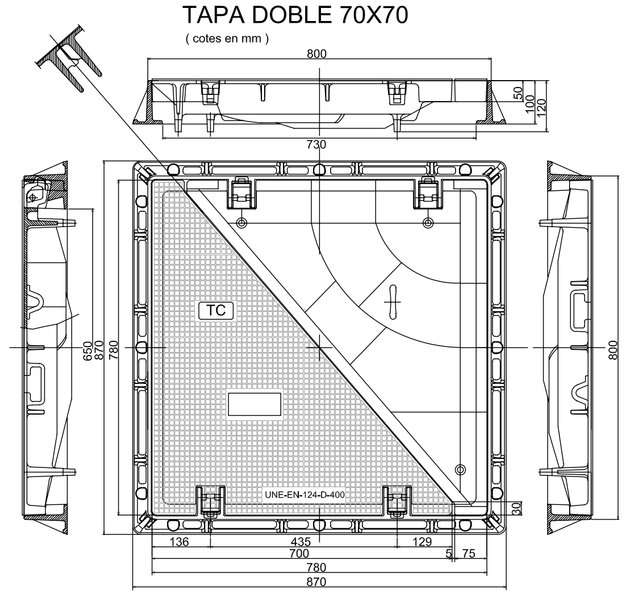

Número i diàmetre de barres ACER B 400S

DENOMINACIÓ SEGONS PLÀNOL ARMADURES	PARETS		SOLERA
HIPÒTESIS	II-N	II-AS	
P_1	9Ø8	7Ø12	
P_2	6Ø6	6Ø6	
P_3	7Ø6	9Ø6	
P_4	6Ø6	6Ø6	
S_1			6Ø6
S_2			6Ø6
S_3			7Ø6
S_4			7Ø6

Taula 1:ARMADURA PER PERICÓ "IN SITU" H-II

NOTA:
El nombre i diàmetre de barres P1 P2 P3 P4 S1 S2 S3 y S4 per a les hipòtesis II-N i II-AS s'indica en la taula 1.

En hipòtesis III les parets i solera seran de formigó en massa.

TIPUS	HIPÒTESIS	FORMIGÓ EHE
IN SITU	II	HA-25/P/25/IIA
IN SITU	III	HM-20/P/25/I

Plànol: DETALLS CONSTRUCTIUS
XARXA TELECOMUNICACIONS
GEOMETRIA DELS ELEMENTS DE REGISTRE
Pericó de 70x70x100 cm, construït "in situ ".

DATA	MODIFICAT

Visat

Signatures

--TEXT REFOS--
OBRES D'URBANITZACIÓ
PLA PARCIAL TEMPLE SUD
TORTOSA

Promotor: JUNTA DE COMPENSACIÓ TEMPLE SUD

Plànol: DETALLS CONSTRUCTIUS
XARXA TELECOMUNICACIONS
GEOMETRIA DELS ELEMENTS DE REGISTRE
Pericó de 70x70x100 cm, construït "in situ ".

INSTAL·LACIONS

Dibuixat: LOCALRET
Data: FEBRER-2010
Escala: 1:10
Expedient: 1629-26/98
Emplaçament: Pla parcial Temple Sud - Tortosa

Arquitecte redactor: F. Xavier Martí i Ferré
COL.LEGIAT NÚM. 4.622-4

Full: 6 de 7
Núm.: 18.6