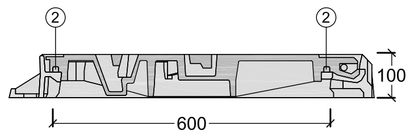

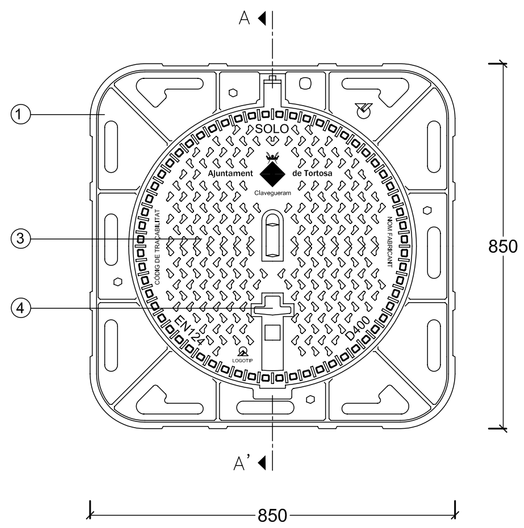

1.- Marc i tapa de registre de fosa dúctil, amb superfície mecanitzada antilliscant de 102 kg i 57 Kg respectivament de pes. Segons norma UNE-EN 124 i AENOR RP00.23
2.- Junta d'insonorització de polielité.
3.- Marc quadrat de 85x85 cm i tapa circular de pas lliure de 60 cm.
4.- Dispositiu tanca de bloqueig, per a prevenir abertures no desitjades.

MARC QUADRAT AMB TAPA DE REGISTRE CIRCULAR
CLAVEGUERAM

Cotes en mm.

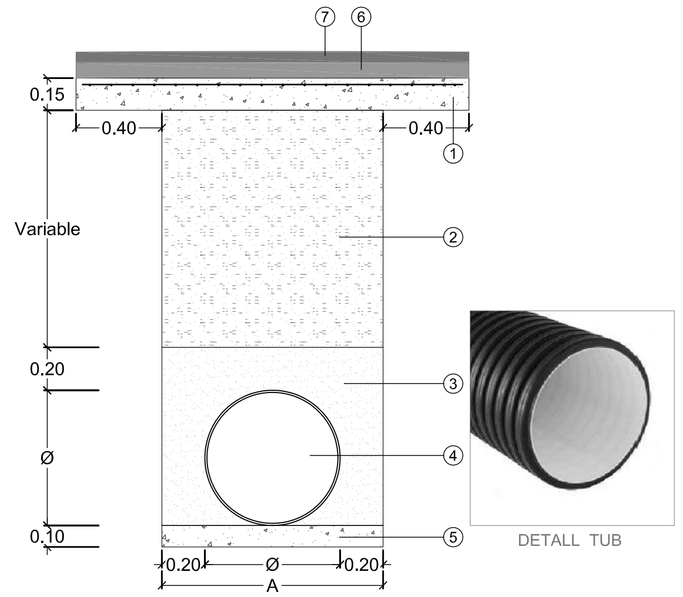

1.- Base de formigó HM-20/B/20/I, amb armadura malla electrosoldada 20x30 Ø5
2.- Reomplert de tot-u artificial
3.- Reomplert de sorra
4.- Tub de polipropilè de doble paret
5.- Base de formigó HM-20/B/20/I
6.- Base mescla bituminosa en calent tipus G-20. Gruix: 7 cm + reg d'emprimació
7.- Paviment de mescla bituminosa en calent tipus S-12. Gruix: 5 cm

DETALL CANALITZACIÓ TUB DE POLIPROPILÈ DE DOBLE PARET
CLAVEGUERAM + PLUVIALS

Cotes en m.

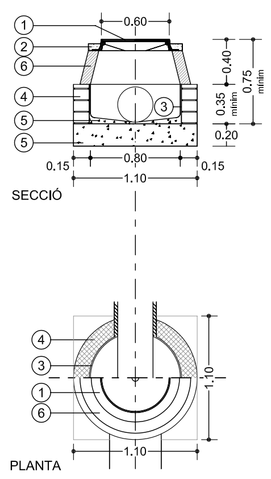

SOLUCIÓ DE POU DE REGISTRE TIPUS 1
(diferencies de nivell tapa - fons, des de 0.75 mínim fins a 1.70 mínim)

1.- Tapa de registre de fosa dúctil
2.- Formigó HM-20/B/20/I
3.- Arrebossat i lliscat amb morter 1;3
4.- Fàbrica de maó massís
5.- Solera i formació de pendents amb formigó HM-20/B/20/I
6.- Brocal pou format per con simètric de formigó prefabricat.

POU DE REGISTRE TIPUS 1
CLAVEGUERAM + PLUVIALS

Cotes en m.

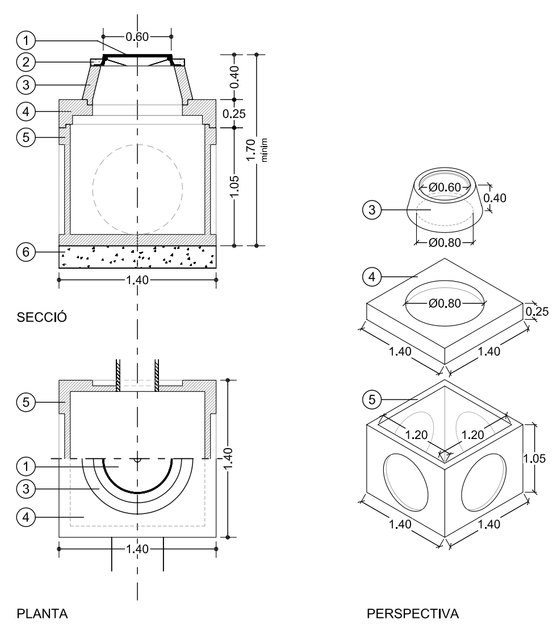

SOLUCIÓ DE POU DE REGISTRE TIPUS 2
(diferencies de nivell tapa - fons, des de 1.70 mínim fins a 1.95 mínim)

1.- Tapa de registre de fosa dúctil
2.- Formigó HM-20/B/20/I
3.- Brocal pou format per con simètric de formigó prefabricat.
4.- Tapa entroncament de formigó prefabricat, forat Ø80.
5.- Troneta 140x140x105 cm., de formigó prefabricat.
6.- Solera amb formigó HM-20/B/20/I

POU DE REGISTRE TIPUS 2
CLAVEGUERAM + PLUVIALS

Cotes en m.

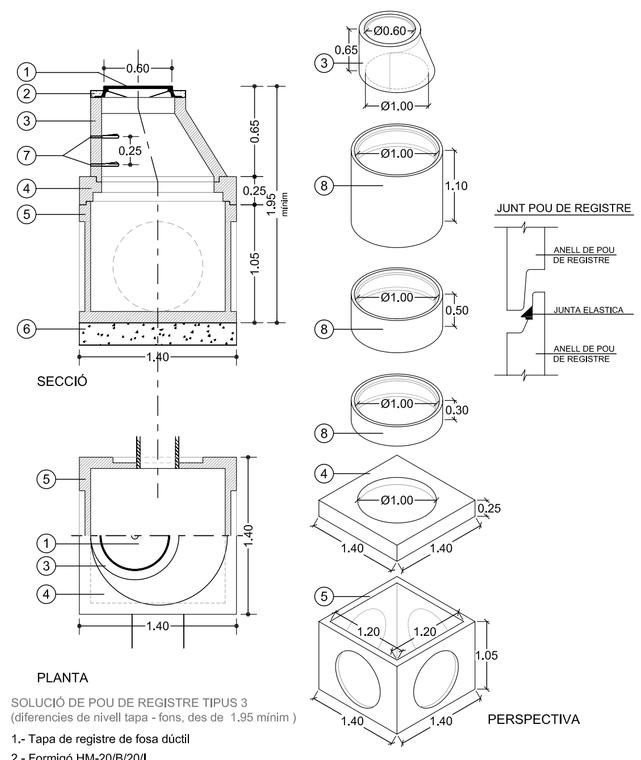

SOLUCIÓ DE POU DE REGISTRE TIPUS 3
(diferencies de nivell tapa - fons, des de 1.95 mínim)

1.- Tapa de registre de fosa dúctil
2.- Formigó HM-20/B/20/I
3.- Brocal pou format per con asimètric de formigó prefabricat.
4.- Tapa entroncament de formigó prefabricat, forat Ø100.
5.- Troneta 140x140x105 cm., de formigó prefabricat.
6.- Solera amb formigó HM-20/B/20/I
7.-Graó d'acer amb recobriment de polipropilè.
8.- Anells de pou de registre, de formigó prefabricat, de diferents mesures (per a combinar segons la profunditat del pou), a col.locar entre la tapa d'entroncament i el brocal.

DETALL GRAÓ

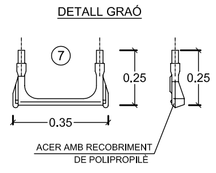

POU DE REGISTRE TIPUS 3
CLAVEGUERAM + PLUVIALS

Cotes en m.

Plànol
DETALLS CONSTRUCTIUS
CLAVEGUERAM + PLUVIALS

DATA	MODIFICAT
01/12/09	Model de tapa de clavegueram

Visat

Signatures

--TEXT REFOS--	Promotor	Plànol	Dibuixat	Data	Escala	Arquitecte redactor	Full
OBRES D'URBANITZACIÓ PLA PARCIAL TEMPLE SUD TORTOSA	JUNTA DE COMPENSACIÓ TEMPLE SUD	INSTAL.LACIONS DETALLS CONSTRUCTIUS CLAVEGUERAM + PLUVIALS	JFF	FEBRER-2010	---	F. Xavier Martí i Ferré COL.LEGIAT NÚM. 4.822-4	1 de 1
			Expedient 1629-26/98	Emplaçament Pla parcial Temple Sud - Tortosa			Núm. 11.5